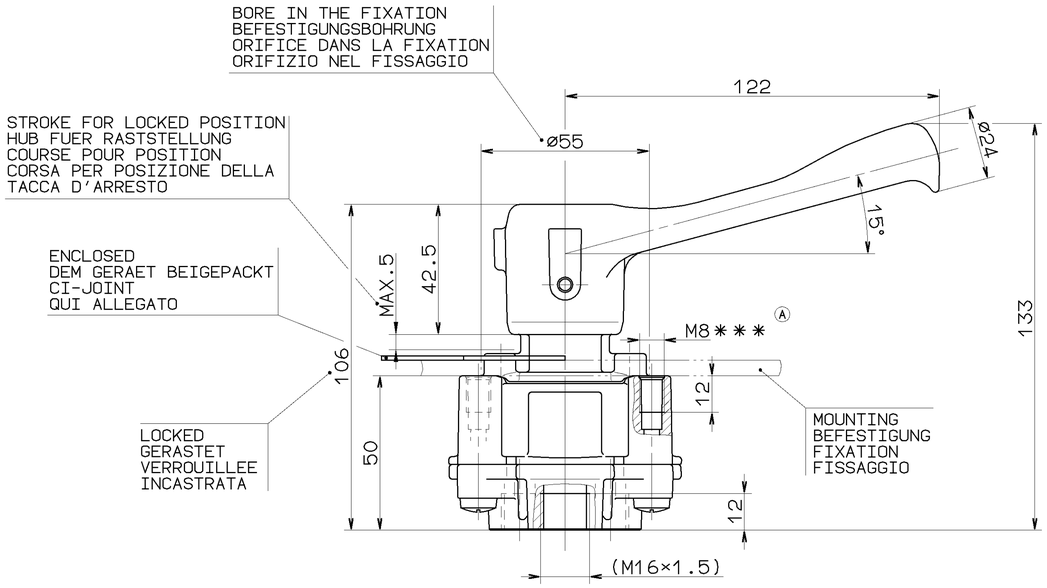

Ⓐ AUXILIARY DIMENSION
( ) ≙ HILFSMASS
DIMENSION AUXILIAIRE
DIMENSIONE AUSILIARIA

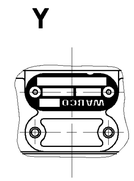

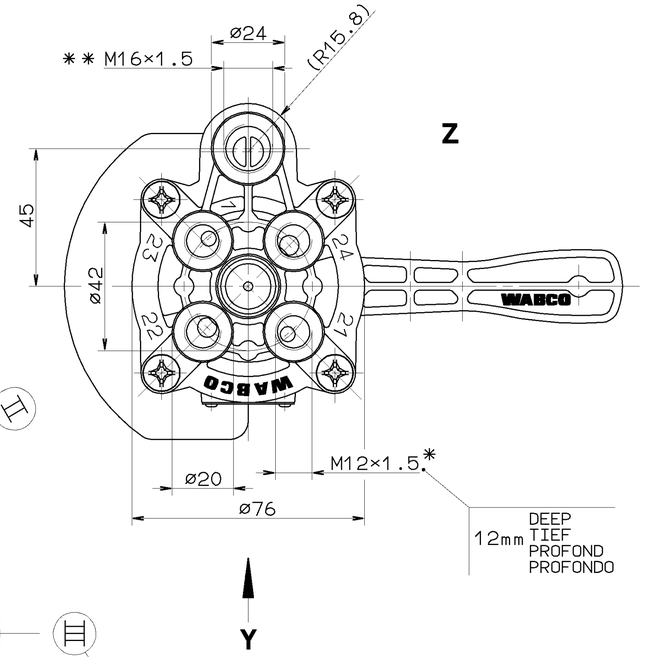

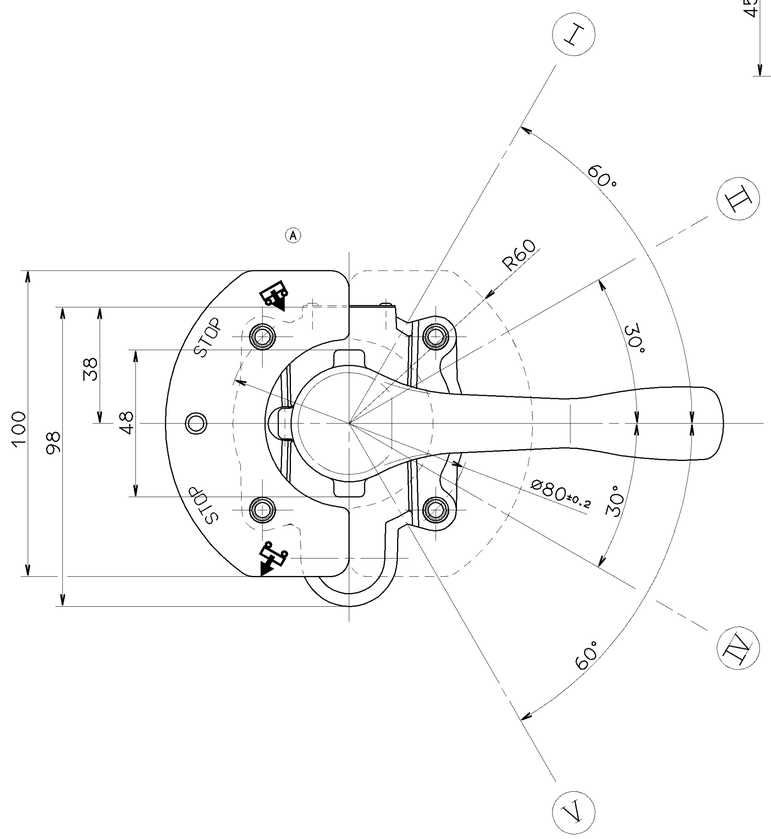

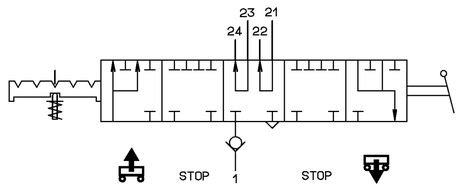

INSTALLATION POSITION EINBAULAGE POSITION D'INSTALLATION POSIZIONE DI MONTAGGIO	OPTIONAL BELIEBIG QUELCONQUE A SCELTA
WORKING PRESSURE BETRIEBSDRUCK PRESSION DE SERVICE PRESSIONE DELL'ESERCIZIO	pe = 10 bar
TORQUE ANZUGSMOMENT COUPLE DE SERRAGE COPPIA DI SERRAGGIO	* MAX. 25 Nm * * MAX. 34 Nm * * * MAX. 10 Nm Ⓐ
WORKING MEDIUM ARBEITSMEDIUM FLUIDE D'UTILISATION FLUIDO DI ESERCIZIO	AIR (WATER-, OIL AND ALCOHOL CONTAINING) LUFT (WASSER-, OEL UND ALKOHOLHALTIG) AIR (CHARGE D'EAU, D'HUILE ET D'ALCOOL) ARIA (ACQUOSO,OLEIFERO E ALCOOLOSO)
WORKING ENVIRONMENT UMGEBUNGSMEDIUM FLUIDE AMBIANTE FLUIDO AMBIENTE	AIR (WATER- AND SALT CONTAINING) LUFT (WASSER- UND SALZHALTIG) AIR (CHARGE D'EAU DE SEL) ARIA (ACQUOSO E SALIFERO)
THERMAL RANGE OF APPLICATION THERM. ANWENDUNGSBEREICH GAMME D'APPLICATION THERMIQUE CAMPO DI APPLICAZIONE TERMICA	-40° ...+80° C
MIN. FLOW PASSAGE /NOMINAL DIAMETER MIN. DURCHFLUSSOEFFNUNG /NENNWEITE MIN. ORIFICE CALIBRE /DIAMETRE NOMINAL MIN. PASSAGGIO LIBERO /DIAMETRO NOMINALE	
PORTS 21,23 ANSCHLUESSE 21,23 ORIFICES 21,23 ORIFIZI 21,23	MIN.12.6 mm² (≙ø4mm)
PORTS 22,24 ANSCHLUESSE 22,24 ORIFICES 22,24 ORIFIZI 22,24	MIN.28.3 mm² (≙ø6mm)
PORTS 1,3 ANSCHLUESSE 1,3 ORIFICES 1,3 ORIFIZI 1,3	MIN.63.6 mm² (≙ø9mm)
OPERATING TORQUE DREHMOMENT ZUR BETAETIGUNG COUPLE DE COMMANDE COPPIA DI COMANDO	MAX. 7 Nm
1 SUPPLY ENERGIEZUFLUSS ALIMENTATION ALIMENTAZIONE	
22,24 DELIVERY (TO AIR SUSPENSION BELLOW) ENERGIEABFLUSS IN DIE ARBEITSLEITUNG (ZUM LUFTFEDERBALG) UTILISATION (A COUSIIN DE SUSPENSION PNEUMATIQUE) MANDATA (PER SOFFIETTU A SOSPENSIONE PNEUMATICA)	
3 EXHAUST ENTLUEFTUNG ECHAPPEMENT SCARICO	
21,23 CONTROL LINE (TO LEVELLING VALVE) STEUERLEITUNG (ZUM LUFTFEDERVENTIL) LIGNE DE COMMANDE (A VALVE DE NIVELLEMENT) LINEA DI COMANDO (PER VALVOLA NIVELLATRICE)	

GENERAL SPECIFICATION: JED-334			
FURTHER TECHNICAL DATA:			
DOC. CODE:	SHEET:	TO	

GENERAL TOLERANCES

CLASS 1)	RANGE OF NOMINAL DIMENSIONS (± mm) ≤50	>50 ≤180	>180 ≤400	>400	∢
FINE	0,5	1,0	1,5	2,0	
MEDIUM	1,0	2,0	3,0	4,0	± 3°
COARSE	2,0	3,5	5,0	6,5	

TAPPED HOLES ACC. ISO 4039 / JED-152

1) TOLERANCE CLASS APPLIED CROSSMARKED

DCN-NO.	REV.	DATE
050693	4×A	92-11-04

CADAM-DRAWING COPYRIGHT

DATE	SIGNATURE
DRAWN: 91-01-31	STEINFELD
CHECKED:	DIEKMEYER
STANDARDIZATION:	PANTZER

WABCO

ROTARY SLIDE VALVE
DREHSCHIEBERVENTIL
DISTRIBUTEUR ROTATIF
RUBINETTO A CASSETTO ROTATIVO

MASS	SCALE	PRODUCT IDENTIFICATION NO.	DOC. CODE	SHEET
1,4 KG	1:1	463 032 020 0	605	1/1
SIZE A 1	T.R.I. 140		SHAPE CODE	REPLACEMENT FOR 884 007 733 0

100mm

EXPERT CODE 7 2 8

PRODUCT TYPE 0 0 X

TOUTE COMMUNICATION OU REPRODUCTION DE CE DOCUMENT, TOUTE EXPLOITATION OU COMMUNICATION DE SON CONTENU A DES FINS COMMERCIALES OU INDUSTRIELLES, TOUTE DIFFUSION PAR VOIE ELECTRONIQUE EST INTERDITE. DE PLUS, SEULS LES DROITS DE PROPRIETE INTELLECTUELLE (BREVET, MODELE D'UTILITE, MARQUE, DESSIN OU MODELE) PEUVENT ETRE ACCORDES PAR L'EDITEUR. L'EXISTENCE DE TOUTE PROPRIETE INTELLECTUELLE NE PEUT ETRE ALLEGUEE QUE PAR UNE ENTREPRISE DE LA GROUPE WABCO.
NON E PERMESSO CONSERVARE A TERZI O DIFFONDERE QUESTO DOCUMENTO, NE UTILIZZARE IL CONTENUTO O RISERVARE A SCOPI COMMERCIALI O INDUSTRIALI, NE DIFFONDERLO PER VIA ELETTRONICA. DI PIU, SOLO I DIRITTI DI PROPRIETA INTELLETTUALE (BREVETTO, MODELLO DI UTILITA, MARCHIO, DISEGNO O MODELLO) POSSONO VENIRE CONCESSI DALL'EDITORE. L'ESISTENZA DI UNA PROPRIETA INTELLETTUALE NON PUO ESSERE ALLEGATA CHE DA UNA IMPRESA DEL GRUPPO WABCO.
DIESES DOKUMENT SOWIE DESSEN INHALT WEDER VERVIELFAELTIGEN NOCH WEITERGEBEN, DIESES DOKUMENT NICHT FUER GEWERBLICHE ZWECKE VERWENDEN UND DESSEN INHALT NICHT ELEKTRONISCH VERBREITEN. DARUEBER HINAUS SIND LEDIGLICH GEWERBLICHE SCHUTZRECHTE (PATENT, GEBRAUCHSMUSTER, MARKE, ZEICHNUNG ODER MUSTER) VOM HERAUSGEBER GEWAERTBAR. DAS BESTEHEN EINES GEWERBLICHEN SCHUTZRECHTS KANN NUR VON EINER UNTERNEHMUNG DER WABCO-GRUPPE GELTEND GEMACHT WERDEN.
THIS DOCUMENT IS THE SUBJECT OF COPYRIGHT. PARTS REGARDING FOR PATENT OR REGISTRATION OF A UTILITY MODEL OR DESIGN THIS DOCUMENT IS THE SUBJECT OF COPYRIGHT.